ナルックス−FKパイル

ナルックス−FKパイルは、PHCパイルの外表面に軸径より大きな節部を1mごとに設け、地盤との摩擦力を増大させたパイルです。
ナルックスPHCパイルと同様のコンクリートを使用しており、その圧縮強度は85N/㎟です。

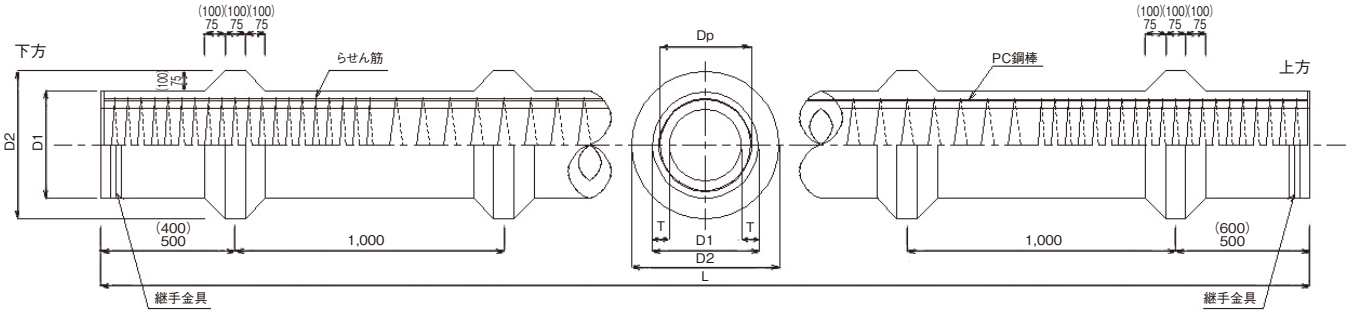

(　　)内はφ700-900及びφ800-1000を示す

■標準仕様

杭径 軸部 D_1 (mm)	杭径 節部 D_2 (mm)	厚さ T (mm)	長さ L (m)	杭種	PC鋼棒 径 φ (mm)	PC鋼棒 本数 n (本)	PC鋼棒 配置直径 Dp (mm)	タップ穴	断面積 Ac (mm²)	換算断面積 Ae (mm²)	換算断面二次モーメント Ie×10⁴ (mm⁴)	換算断面係数 Ze×10³ (mm³)	有効プレストレス σce (N/mm²)	設計曲げモーメント 軸力N=0 長期 Mal (kN·m)	短期 Mas (kN·m)	ひび割れ Mcr (kN·m)	破壊 Mu (kN·m)	許容せん断力 長期 Qa (kN)	短期 Qa′ (kN)	設計せん断耐力 Qcr (kN)
450	600	70	4～15	A	9.0	8	380	M22	83566	85614	159656	7096	4	35.5	42.6	81.6	139.0	106.7	138.0	185.3
				B	9.0	16				87662	163357	7260	8	72.6	87.1	112.5	249.0	141.9	179.4	231.9
				C	10.0	16				88590	165017	7334	10	91.7	110.0	128.4	291.7	156.6	196.9	254.4
500	650	80	4～15	A	9.0	9	420	M22	105557	107861	246271	9851	4	49.3	59.1	113.3	175.7	135.0	174.6	233.7
				B	9.0	18				110165	251364	10055	8	100.5	120.7	155.8	318.3	179.6	227.0	295.5
				C	10.0	18				111209	253657	10146	10	126.8	152.2	177.6	373.8	198.1	249.1	322.3
600	750	90	4～15	A	9.0	12	520	M22	144199	147271	493810	16460	4	82.3	98.8	189.3	284.4	183.8	237.7	318.0
				B	9.0	24				150343	504194	16806	8	168.1	201.7	260.5	520.7	244.5	309.0	401.9
				C	10.0	24				151735	508899	16963	10	212.0	254.5	296.9	612.5	269.7	339.1	440.0
700	900	100	4～15	A	10.0	13	600	M24	188496	192712	890768	25451	4	127.2	152.6	292.5	441.3	239.7	310.1	415.6
				B	10.0	26				196924	909722	25992	8	259.6	311.5	402.4	808.3	318.9	403.1	525.5
				C	11.2	26				199233	920112	26289	10	328.1	393.7	459.3	977.8	351.8	442.3	579.1
800	1000	110	4～13	A	10.0	17	700	M24	238447	243961	1488894	37222	4	186.0	223.2	427.8	660.6	302.8	391.7	524.6
				B	10.0	34				249470	1522637	38066	8	380.1	456.2	589.2	1211.5	402.8	509.2	663.7
				C	11.2	34				252489	1541128	38528	10	480.8	576.9	673.1	1465.3	444.4	558.7	731.8

※上記以外の杭径については別途お問い合わせください。

■FK杭の参考質量(t)

杭径 (mm)	杭長 L(m) 4	5	6	7	8	9	10	11	12	13	14	15	標準質量 (t)
500650	1.32	1.65	1.98	2.31	2.64	2.97	3.30	3.63	3.96	4.29	4.62	4.95	0.33L
600750	1.76	2.20	2.64	3.08	3.52	3.96	4.40	4.84	5.28	5.72	6.16	6.60	0.44L
700900	2.46	3.08	3.69	4.31	4.92	5.54	6.15	6.77	7.38	8.00	8.61	9.23	0.615L
8001000	3.04	3.81	4.57	5.33	6.09	6.85	7.61	8.37	9.13	9.89			0.761L
500650(600)	1.41	1.74	2.07	2.40	2.73	3.06	3.39	3.72	4.05	4.38	4.71	5.04	0.33L+0.09
600750(700)	1.87	2.31	2.75	3.19	3.63	4.07	4.51	4.95	5.39	5.83	6.27	6.71	0.44L+0.11
700900(800)	2.60	3.22	3.83	4.45	5.06	5.68	6.29	6.91	7.52	8.14	8.75	9.37	0.615L+0.14
700900(900)	2.78	3.40	4.01	4.63	5.24	5.86	6.47	7.09	7.70	8.32	8.93	9.55	0.615L+0.32
8001000(900)	3.20	3.97	4.73	5.49	6.25	7.01	7.77	8.53	9.29	10.05			0.761L+0.16
8001000(1000)	3.40	4.17	4.93	5.69	6.45	7.21	7.97	8.73	9.49	10.25			0.761L+0.36

(　　)内は拡頭径です

本カタログの内容は予告なく変更することがあります。予めご了承ください。